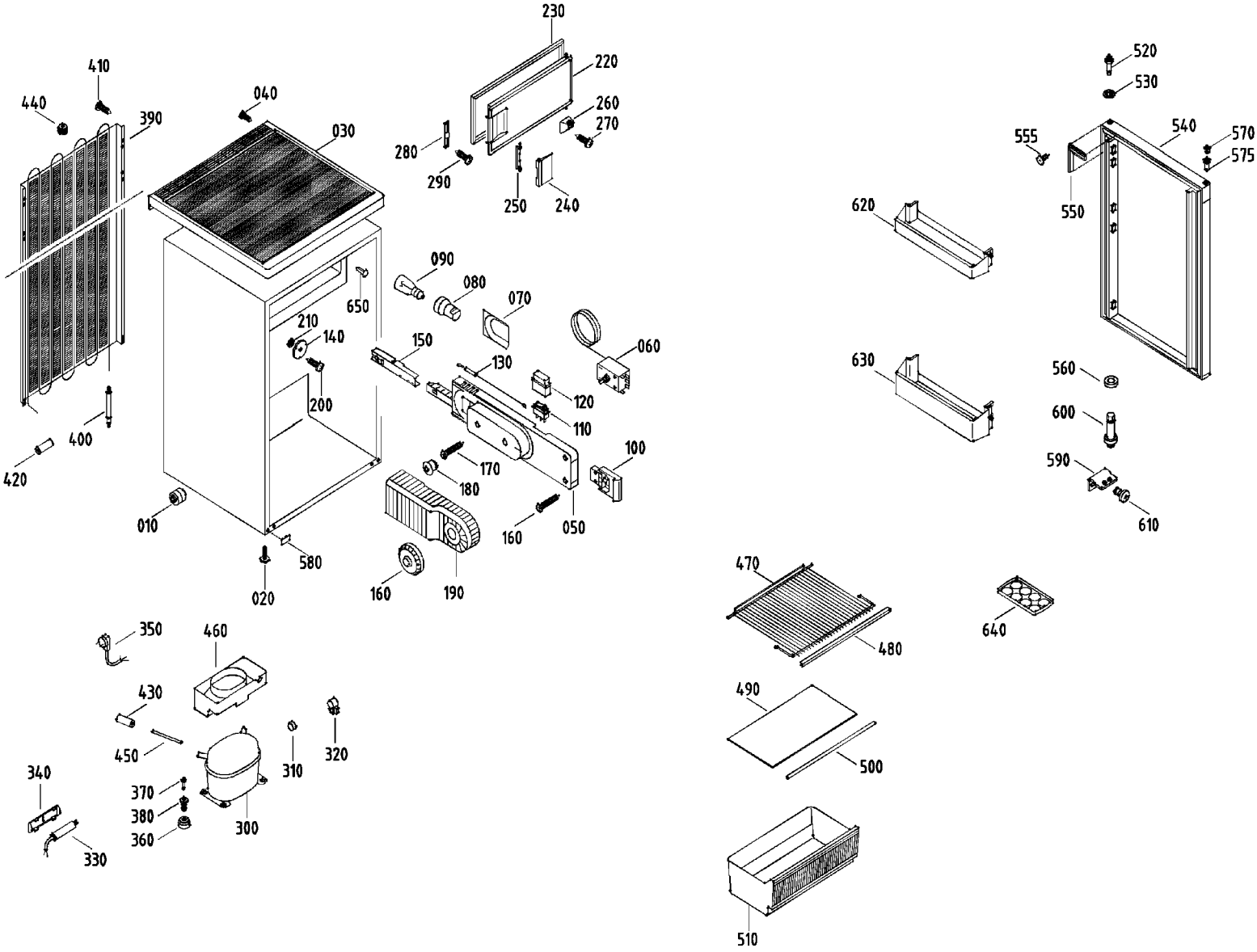
230
220
260
270
280
290
250
240
410
440
390
040
030
650
090
080
070
210
140
150
130
060
200
120
110
400
420
100
170
180
010
160
050
580
020
160
190
520
530
555
540
570
575
550
620
630
560
600
590
610
470
640
480
350
460
430
450
320
310
340
370
380
360
300
330
490
500
510